Kit complet pour la fixation de climatiseurs, pompes ou ventilateurs au mur

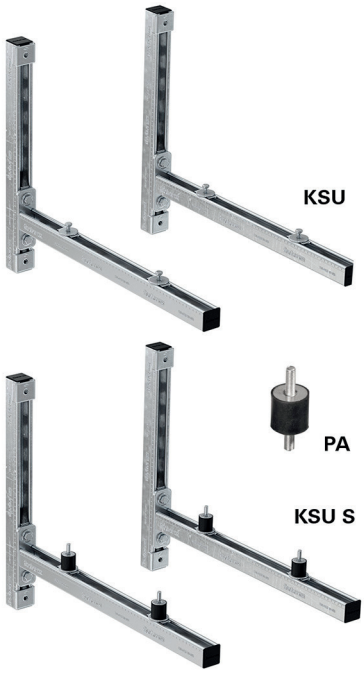

Antennes paraboliques et unités de climatisation

APPLICATIONS

- Pour la fixation sûre de climatiseurs, pompes et ventilateurs au mur, avec ou sans éléments d'isolation phonique.

AVANTAGES

- Le kit complet KSU-S comprend 4 éléments isophoniques et offreune réduction optimale des bruits.
- Le rail horizontal de différentes longueurs et la platine écrou FCN Clix P8 permettent un réglage des éléments isophoniques ce qui simplifie l'installation.
- La platine écrou FCN Clix P10 incluse simplifie l'ajustement et permet de gagner du temps.
- L'ensemble KSU se compose de rails coupés à la bonne longueur pour une utilisation immédiate et sans assemblages laborieux.

CARACTERISTIQUES

- **Matière du rail :** Acier S250 GD+Z275 (matériau n° 1.0242) selon DIN EN 10346
- **Revêtement :** sendzimir électrozingué
- **Matière console :** acier S235 JR (matériau n° 1.0037) selon DIN EN 10025
- **Revêtement :** électrozingué

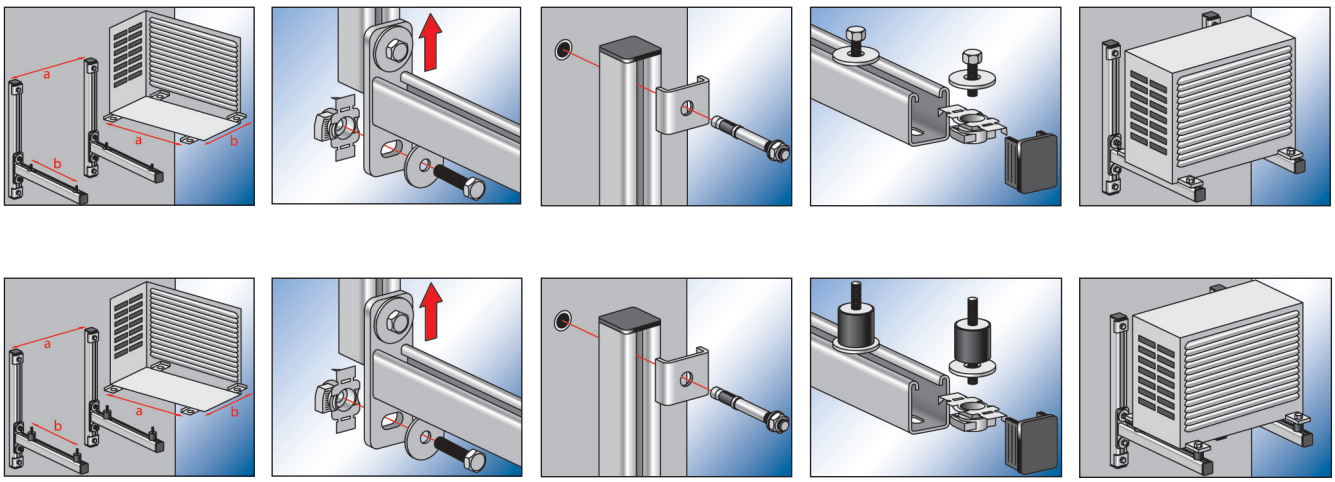

SPECIFICATIONS TECHNIQUES

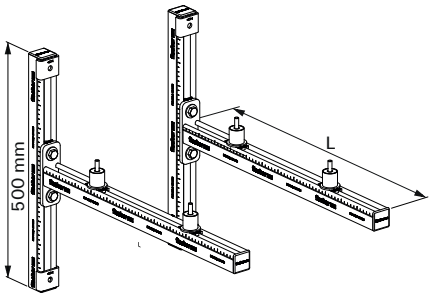

KSU/KSU S

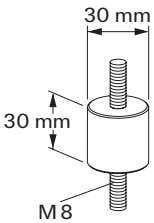

PA 30 x 30

Désignation	Art. N°	Longueur l [mm]	Construction avec isolation phonique	Unité de vente [Pièces]
KSU 450	**553733** 1)	450	–	1
KSU 500	**553734** 1)	500	–	1
KSU 600	**553735** 1)	600	–	1
KSU S 450	**553736** 1)	450	oui	1
KSU S 500	**553737** 1)	500	oui	1
KSU S 600	**553738** 1)	600	oui	1
PA 30 x 30	**512715**	–	–	4

1) Les charges sont valables pour une utilisation par paires (deux consoles).

CHARGES

Désignation	Art. N°	Charge admissible maxi. pour le cas 1 F_{adm} [kN]	Charge admissible maxi. pour le cas 2 F_{adm} [kN]
KSU 450	**553733** 1)	1.5	1.5
KSU 500	**553734** 1)	1.5	1.5
KSU 600	**553735** 1)	1.5	1.5
KSU S 450	**553736** 1)	1.5	1.5
KSU S 500	**553737** 1)	1.5	1.5
KSU S 600	**553738** 1)	1.5	1.5

1) Les charges sont valables pour une utilisation par paires (deux consoles).

Cas 1

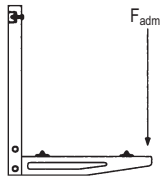
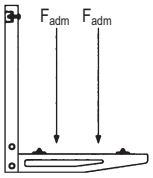
Cas 2